Mode d'emploi

PLATINE DISQUE AUDIO NUMÉRIQUE

P-DX700

"Pioneer déclare que cet appareil est conforme aux prescriptions de la directive 76/889/EEC (arrêté du 14/01/1980.)"

IMPORTANT

PIONEER PLATINE DISQUE AUDIO NUMERIQUE (P-DX700)

CET APPAREIL CONTIENT UN LASER DE CLASSE PLUS ELEVEE QUE LA CLASSE 1. TOUTE REPARATION DOIT ETRE CONFIE A UN TECHNICIEN SPECIALEMENT FORME.

Ce lecteur accepte tout disque portant le label indiqué ci-dessous.

La note suivante se trouve sur le panneau arrière de votre platine.

CLASS 1
LASER PRODUCT
VRW-328

FRANÇAIS

PIONEER®

TABLE DES MATIÈRES

Lecture automatique par une touche, Télécommande 44
Avant la mise en service 46
Précautions à l'emploi des disques 47
Organes du panneau arrière et connexions 48
Organes de commande 50
Démarches fondamentables 52
Exploration lente 55
Recherche de plage musicale 56
Répétition 57
Lecture programmée 58
Guide de dépannage 61
Fiche technique 62

SÉLECTEUR DE TENSION SECTEUR

Le sélecteur de tension de ligne se trouve sur le panneau arrière de l'appareil. Avant que ce lecteur ne sorte de nos usines, son sélecteur a été réglé en fonction du courant électrique de la région de destination. Avant de brancher la fiche du cordon d'alimentation dans une prise du secteur, on s'assurera que le réglage du sélecteur est adéquat. Si une modification s'impose ou si l'appareil doit être utilisé dans une région où la tension est différente, ajuster le sélecteur en procédant comme suit:

1. Débrancher le cordon d'alimentation.
2. Se munir d'un tournevis de taille moyenne (à lame plate); insérer l'extrémité de celui-ci dans la fente du sélecteur et le tourner de sorte que l'inscription de la tension de la région soit orientée vers la flèche.

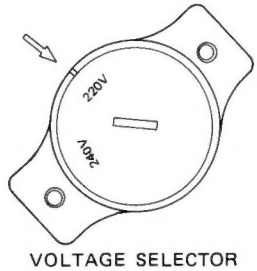

VOLTAGE SELECTOR
SELECTEUR DE TENSION

LECTURE AUTOMATIQUE PAR UNE TOUCHE, TÉLÉCOMMANDE

Lorsque cet appareil est utilisé en combinaison avec les composants Pioneer suivants, on peut profiter des fonctions de "Lecture automatique par une touche" et de "Télécommande". La première simplifie les démarches d'exploitation et réduit les risques d'erreur, tandis que la seconde permet de contrôler les appareils à distance.

- Amplificateur A-X900, A-X700
- Tuner F-X900, F-X700
- Magnétocassette CT-X700W, CT-X500
- Platine-disque PL-X500, PL-X300, PL-X200
- Lecteur CD P-DX700

NOTE:
La lecture automatique par une touche et la télécommande ne sont pas possibles avec l'amplificateur A-X500 et le tuner F-X500.

FONCTIONS DE LECTURE AUTOMATIQUE PAR UNE TOUCHE

Sélection automatique de la fonction

Cette fonction rend superflu tout réglage manuel des sélecteurs de fonction de l'amplificateur. En accomplissant simplement l'une des démarches ci-après, la position du sélecteur de fonction change automatiquement et les autres composants sont mis hors service:

- Poussée sur une des touches STATION CALL du tuner pour écouter les émissions FM/AM ➡ [TUNER]
- Poussée sur la touche (REV) ou (REW) pour reproduire une bande ➡ [TAPE 1]
- Poussée sur la touche (START/STOP) de la platine-disque pour reproduire un disque ➡ [PHONO]

- Poussée sur la touche (PLAY) du lecteur CD pour écouter un compact disc ➡ [CD]

NOTE:
A l'emploi du magnétocassette double pour le copiage d'une bande, la fonction de sélection automatique n'est pas utilisable.

Enregistrement synchronisé

En réglant les touches [REC] et [PAUSE] du magnétocassette à la position ON (mode d'attente à l'enregistrement), les démarches de mise en marche et d'arrêt de l'enregistrement sont automatiquement synchronisées au fonctionnement de la platinedisque ou du lecteur de compact disc.

Démarches fondamentales pour synchronisation d'enregistrement

Platine-disque	Lecteur CD	Magnétocassette
Le bras de lecture s'abaisse ou la pointe de lecture descend sur le disque.	Touche PLAY sur ON (mise en marche de la lecture)	L'enregistrement commence.
Le bras de lecture se relève ou la pointe de lecture se décolle de la surface du disque.	Touche STOP ou PAUSE sur ON (arrêt de la lecture)	L'enregistrement s'arrête.

Démarches pour synchronisation d'enregistrement pendant une lecture programmée

Platine-disque, Lecteur CD	Magnétocassette
Début de lecture du premier programme	L'enregistrement commence.
Fin du programme précédent, passage au programme suivant ..... disque ..... Compact disc	 Pause de l'enregistrement Continuation de l'enregistrement
Fin de la lecture du dernier programme	Pause de l'enregistrement

NOTE:
Pendant la pause à l'enregistrement, un intervalle vierge de 4 secondes environ est automatiquement créé entre les plages successives.

DÉMARCHES DE TÉLÉCOMMANDE

Mise sous/hors tension (POWER STANDBY/ON)

En synchronisation avec la mise sous/hors tension par l'interrupteur d'alimentation du tuner, les autres composants sont égalements mis sous ou hors tension.

Réglage de l'intensité sonore (VOLUME)

Cette fonction permet de contrôler le volume sonore de l'amplificateur.

Fonctions du tuner (TUNER)

Permet de choisir entre les stations émettrices (12 stations AM/FM).

Fonctions du lecteur CD (COMPACT DISC)

Accomplit la lecture, l'arrêt, la pause et la recherche des plages (programmes choisis).

Fonctions du magnétocassette (CASSETTE TAPE DECK)

Accomplit les fonctions de lecture, lecture en marche arrière, rebobinage, avance rapide, arrêt, pause, enregistrement, sourdine à l'enregistrement (insertion d'espaces vierges).

Fonctions de platine-disque (PLAYER)

Accomplit la mise en marche et l'arrêt de la lecture.

Mise sous/hors tension de l'amplificateur (VIDEO/AUX)

Les explications concernant la télécommande sont fournies avec le tuner.
Outre le fonctionnement télécommandé, la lecture par une touche (sélection automatique de fonction, enregistrement synchronisé) est également possible par les commandes de l'unité principale.

AVANT LA MISE EN SERVICE

INSTALLATION

Pour l'installation du lecteur, choisir un endroit plat et stable. Eviter les emplacements suivants:

- Endroits exposés aux rayons directs du soleil.
- Endroits très humides et très poussiéreux.
- Endroits très chauds ou très froids.
- Proximité d'appareils dégageant de la chaleur
- Endroits instables ou soumis à des vibrations.
- Endroits resserrés et étroits, empêchant le passage de l'air par les orifices de ventilation.
- Sur une couverture, un lit ou un sofa.
- Dans une cuisine ou tout autre endroit où l'appareil pourrait être soumis à de la vapeur, de la fumée d'huile ou de la chaleur.

On ne déposera aucun objet pesant sur le dessus du lecteur.

NOTE

Si l'appareil est transporté d'un local froid vers une pièce chauffée ou si la température ambiante est brusquement élevée, une condensation d'humidité risque de se produire sur ses organes internes, avec pour conséquence une réduction de ses performances.
Pour éviter cette situation, laisser la platine dans son nouvel environnement pendant une heure environ avant de la mettre sous tension et veiller à élever progressivement la température de la pièce où elle doit être utilisée.

À PROPOS DU CONSSINET DE PROTECTION

Un coussinet protecteur a été installé à l'intérieur de la platine-disque. Pour l'enlever, placer la platine sous tension et appuyer sur la touche OPEN/CLOSE de manière à ouvrir le plateau.
Ce coussinet doit être retiré avant la première mise en service de la platine-disque.
Après avoir retiré le coussinet, le conserver avec les autres matériaux d'emballage; le replacer à l'intérieur de la platine lors d'un éventuel transport ultérieur de l'appareil.

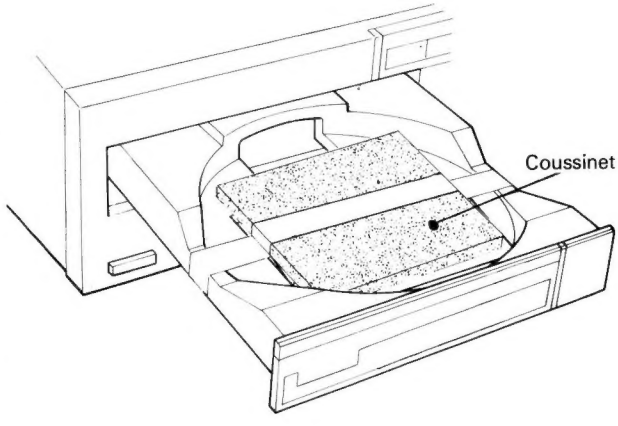

*Veiller à enlever complètement le ruban de fixation du coussinet pour que rien n'en reste collé sur le plateau.

PRÉCAUTIONS À L'EMPLOI DES DISQUES

- Ce lecteur accepte tout disque portant le label indiqué ci-dessous.

- Pour manipuler les disques, les tenir par la circonférence ou par l'orifice central et la circonférence, mais ne jamais toucher leur surface.

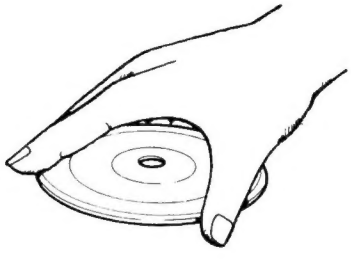

- Ne jamais coller de bande, de papier ou d'autocollant sur la surface étiquetée du disque; de même, prendre garde à ne pas griffer cette surface.
- Comme le disque tourne à grande vitesse à l'intérieur de l'appareil, on n'y utilisera jamais de disques griffés ou fortement gondolés.

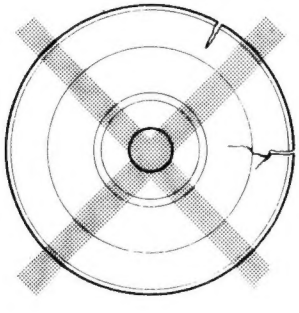

- Les traces de doigts et les poussières accumulées sur la surface du disque n'affectent pas directement les signaux qui y sont mémorisés; toutefois, ces souillures peuvent provoquer une altération de la réflexion de la lumière sur le disque et réduire la qualité du son. Par conséquent, on nettoyera méticuleusement les disques avec un linge doux en commençant à partir du centre vers la périphérie du disque. Si un disque est sérieusement souillé, le frotter à l'aide d'un linge légèrement trempé dans une solution d'eau et de détergent neutre, puis essuyer convenablement le disque à l'aide d'un linge sec.
- On n'utilisera jamais de produits de nettoyage pour disques ordinaires, des vaporisateurs anti-électricité statique et produits du même genre sur ces disques. En outre, de la benzène, un produit amincisseur de peinture ou tout autre article de nettoyage volatil pourrait faire fondre la surface du disque.

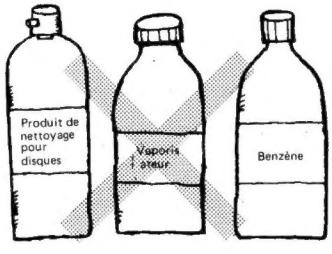

- Comme les disques sont fabriqués en plastique, on devra veiller à ne pas les gondoler. Après en avoir terminé la lecture, replacer chaque disque dans sa pochette et l'entreposer à la verticale dans un endroit ni trop chaud, ni trop froid, ni trop humide. Lors d'un transport des disques, ne pas les laisser dans un véhicule automobile en plein soleil car la chaleur pourrait les déformer.

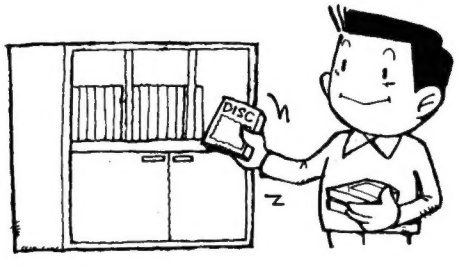

FRANÇAIS

ORGANES DU PANNEAU ARRIÈRE ET CONNEXIONS

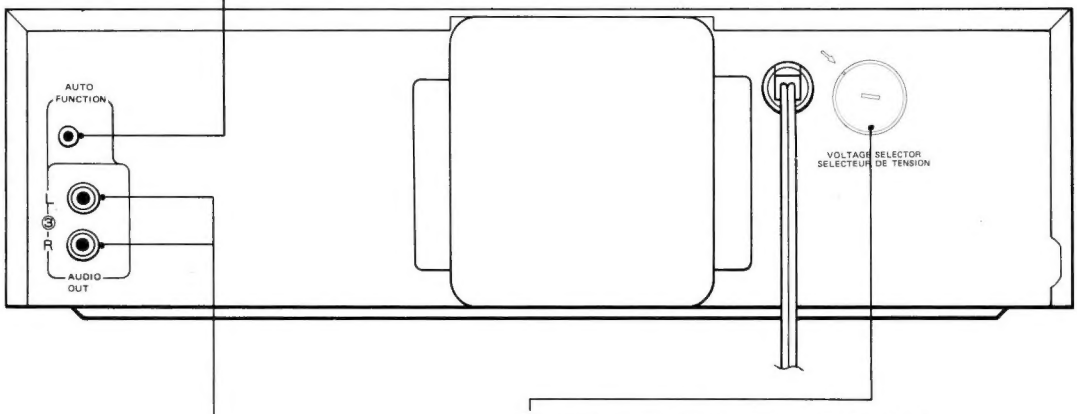

① Prise de fonctionnement automatique (AUTO FUNCTION)

A utiliser lorsque la platine-disque est raccordée à l'amplificateur stéréo Pioneer A-X900 ou A-X700.

③ SELECTEUR DE TENSION (VOLTAGE SELECTOR)

Il est utilisé pour changer la tension d'alimentation du lecteur. Régler le sélecteur en fonction de la tension d'alimentation de la région.

② Sortie (AUDIO OUT)

A raccorder aux bornes d'entrée CD, AUX ou TUNER de l'amplificateur stéréo.

Ne pas brancher l'appareil sur les bornes d'entrée PHONO de l'amplificateur.

Avant d'effectuer les connexions

- Lire attentivement le mode d'emploi de l'amplificateur stéréo auquel on envisage de raccorder le lecteur audio numérique.
- Placer sur OFF l'interrupteur d'alimentation de l'amplificateur stéréo. Ne pas mettre l'appareil sous tension avant d'avoir effectué toutes les connexions.
- Le cordon de connexion fourni comme accessoire est codé par les couleurs suivantes:
  Fiche à broche blanche: Canal gauche; Fiche à broche rouge: Canal droit; Mini fiche rouge: à la prise de fonctionnement automatique.
- Brancher à fond les fiches dans les prises car des connexions relâchées peuvent devenir source de bruits.
- Ne pas raccorder les bornes de sortie audio du P-DX700's sur les bornes d'entrée PHONO de l'amplificateur.

[Exemple de connexion]

Se servir du cordon de connexion fourni comme accessoire pour raccorder les bornes de sortie (AUDIO OUT) de la platine-disque aux bornes d'entrée CD, AUX ou TUNER de l'amplificateur stéréo.
Lorsqu'on raccorde la platine-disque à l'amplificateur stéréo Pioneer A-X900 ou A-X700, faire correspondre les numéros sous les bornes (le lecteur de compact disc est ③), ainsi qu'aux bornes de fonctionnement automatique.

Méthode de branchement

1. Se servir du cordon de connexion fourni comme accessoire pour raccorder les bornes de sortie de la P-DX700 aux bornes d'entrée CD du A-X700.
2. Brancher les fiches de fonctionnement automatique sur les prises de fonctionnement automatique appropriées de l'amplificateur et de la P-DX700.
3. Brancher la fiche d'alimentation de la P-DX700 dans la prise d'alimentation auxiliaire (prise secteur) de l'amplificateur.

NOTE:
A l'emploi d'un amplificateur non doté de la fonction automatique, ne pas brancher les fiches de fonctionnement automatique.

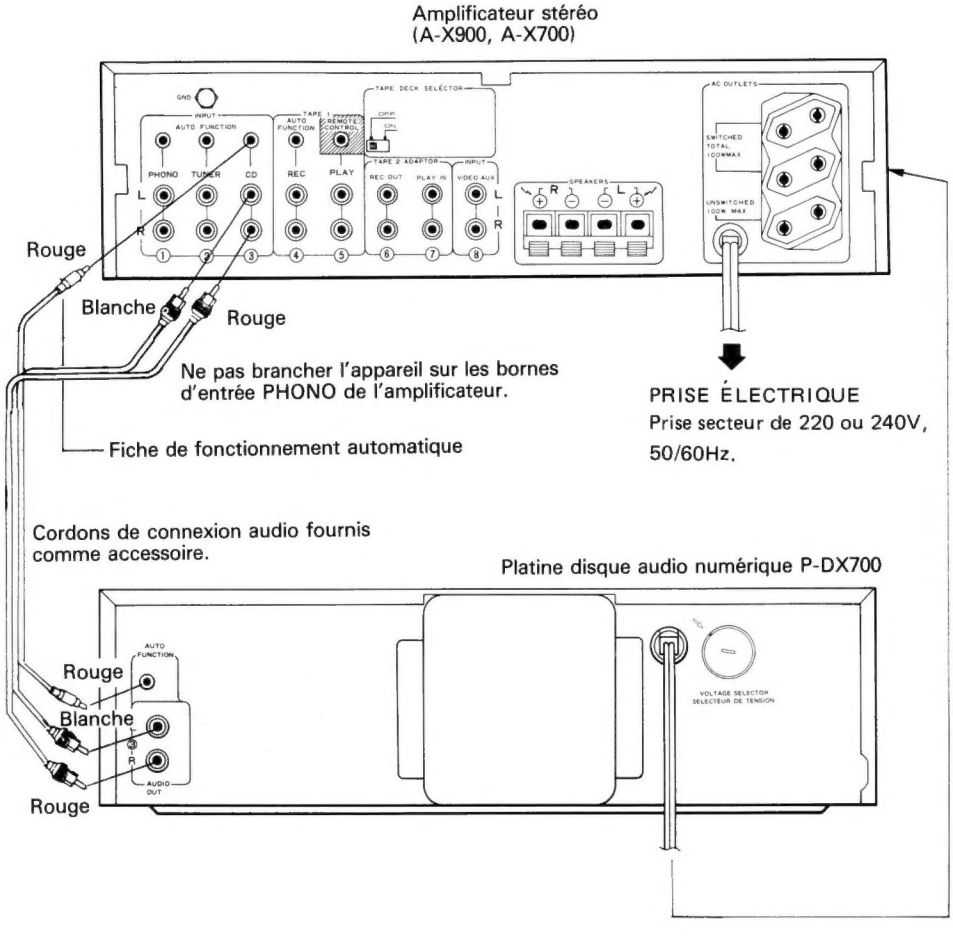

FRANÇAIS

ORGANES DU COMMANDE

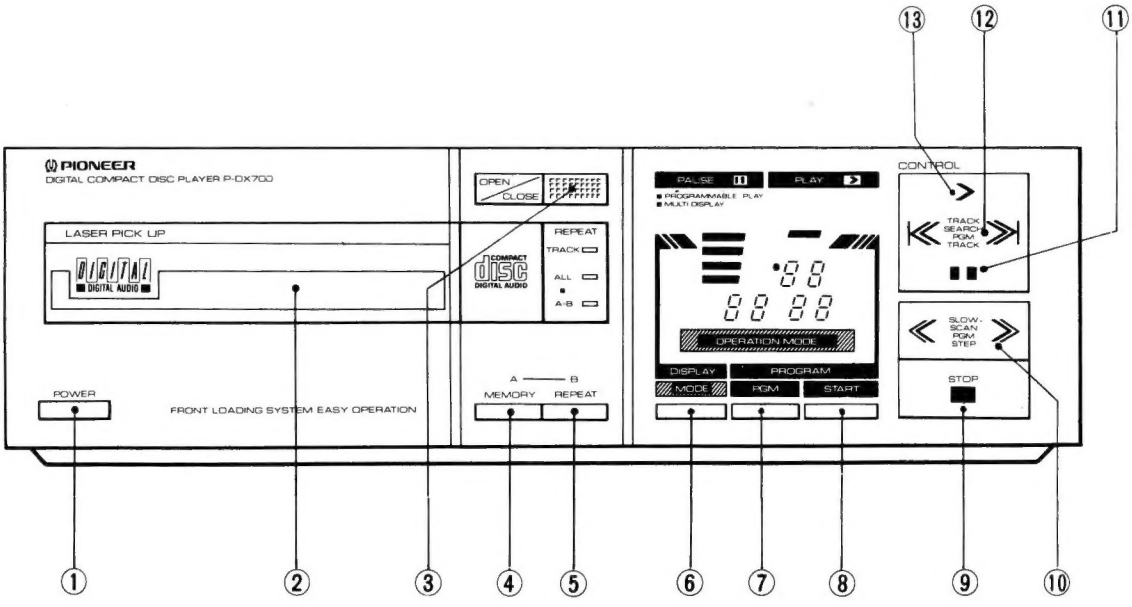

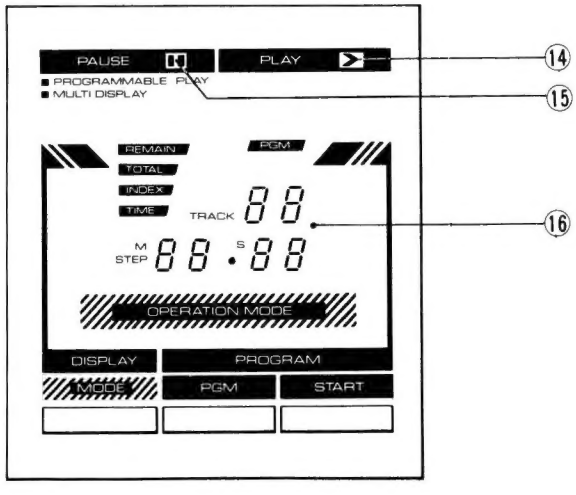

① Interrupteur d'alimentation (POWER)

Sa poussée place l'appareil sous tension et allume l'affichage. Une nouvelle poussée sur cet interrupteur pour le relâcher coupe l'alimentation de l'appareil.

② Plateau du disque

Lorsque l'appareil est sous tension, une poussée sur la touche OPEN/CLOSE ③ fait ressortir le plateau et l'on peut ainsi déposer un disque sur celui-ci.

③ Touche d'ouverture/fermeture (OPEN/CLOSE)

Après avoir mis l'appareil sous tension, appuyer sur cette touche pour ouvrir le plateau. Une nouvelle poussée fait rentrer le plateau à l'intérieur de l'appareil.

④ Touche de mémorisation (MEMORY: A)

Une poussée sur cette touche pendant la lecture mémorise le numéro de plage, les minutes et les secondes à ce point précis.
Par la suite, il est facile, en appuyant sur la touche REPEAT (B) pour déterminer le point final de la lecture, de procéder de façon répétée à la lecture de l'intervalle compris entre les points A et B.

⑤ Touche de répétition (REPEAT:B)

A utiliser pour lancer la lecture répétée d'une seule plage ou de toutes les plages d'un disque.
De plus, quand cette touche est utilisée avec la touche MEMORY (A), il est possible d'effectuer la lecture répétée d'une partie du disque comprise entre deux points donnés.

⑥ Touche d'affichage (DISPLAY)

Elle permet de changer l'indication de l'affichage ⑯.

⑦ Touche de programmation (PGM)

Elle s'emploie pour spécifier, modifier ou vérifier les numéros de plage d'une lecture programmée.

⑧ Touche de mise en marche de lecture programmée (START)

Elle commande la mise en marche d'une lecture programmée.

⑨ Touche d'arrêt (STOP)

Sa poussée arrête toutes les fonctions de la platine.

⑩ Touche d'exploration lente/écriture en mémoire (SLOW SCAN/PGM STEP)

Elle s'emploie pour changer rapidement de plage tant en marche avant qu'en marche arrière.
L'exploration rapide ne s'accomplit que pendant la poussée sur la touche.
Elle s'emploie aussi comme touche de programmation (PGM STEP) lors de l'écriture en mémoire des numéros de plage pour la lecture programmée.

⑪ Touche d'arrêt momentané(PAUSE)

Sa poussée interrompt temporairement la lecture qui reprend son cours par une nouvelle poussée qui libère la touche.

⑫ Touche de recherche de plage/plage programmée (TRACK SEARCH/PGM TRACK)

Utilisée lorsque l'on recherche une plage particulière. Elle peut également être employée lorsque l'on veut désigner des plages (PGM TRACK) pour une lecture programmée.

⑬ Touche de lecture (PLAY)

Elle déclenche la lecture et annule le mode de pause du lecteur.

⑭ Témoin de lecture (>)

Il s'allume pendant la lecture d'un disque.

⑮ Témoin de pause (❚❚)

Il s'allume pendant l'arrêt momentané de la lecture.

⑯ Affichage

Une poussée sur la touche DISPLAY ⑥ permet de choisir entre les 4 modes d'affichage suivants:

Affichage horaire (TIME)	Numéro et durée de la plage en cours de lecture.
Affichage d'indexation (INDEX)	Numéro de plage et d'indexation* de la plage en cours de lecture.
Affichage total (TOTAL)	Nombre total des plages d'un disque et leur durée totale de lecture.
Affichage de durée restante (REMAIN)	Numéro de plage en cours de lecture et durée restante jusqu'à la fin du disque.

NOTE:
**Le terme INDEX se rapporte aux signaux qui sont préalablement enregistrés sur un disque afin d'indiquer des subdivisions à l'intérieur d'une plage donnée.*

FRANÇAIS

DÉMARCHES FONDAMENTALES

Avant la lecture

Le P-DX700 reproduit les signaux audio, modulés par impulsions codées (PCM). Une des caractéristiques des signaux PCM est leur gamme dynamique extrêmement large; en conséquence, il faudra être prudent lorsqu'on ajuste le niveau sonore de l'amplificateur car une entrée excessive pourrait endommager les enceintes acoustiques.

Remarque: A-t-on enlevé le coussinet protecteur du plateau?

Un coussinet de protection a été inséré à l'intérieur de la platine; il doit être retiré avant d'utiliser la platine-disque pour la première fois. Conserver soigneusement ce coussinet et le replacer à son endroit original dans le plateau avant de transporter la platine-disque.

MISE EN MARCHE DE LA LECTURE

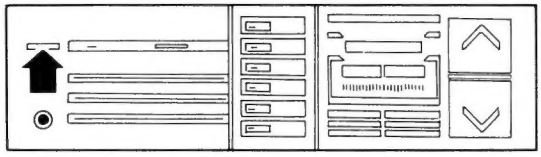

Mettre l'amplificateur sous tension

(Placer le sélecteur de fonction à la position adéquate.)

[1] Mettre l'amplificateur stéréo sous tension.

Régler le sélecteur de fonction de l'amplificateur à la position correspondant aux bornes auxquelles la P-DX700 est raccordée. Lorsque la platine-disque est utilisée en combinaison avec les composants Pioneer indiqués en page 44, mettre le F-X900 ou F-X700 sous tension. Dans ce cas, il n'est pas nécessaire de régler le sélecteur de fonction de l'amplificateur.

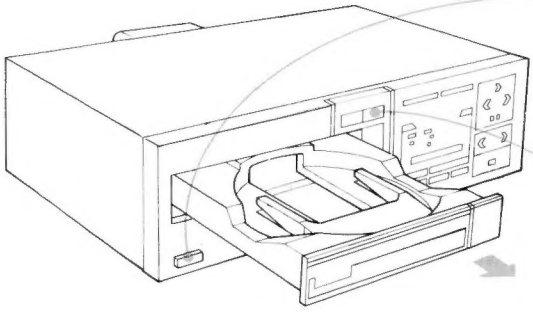

Le plateau ressortird sur l'avant

[2] Allumer (ON) l'interrupteur POWER.

[3] Appuyer sur la touche OPEN/CLOSE.

Le plateau du disque s'ouvre.

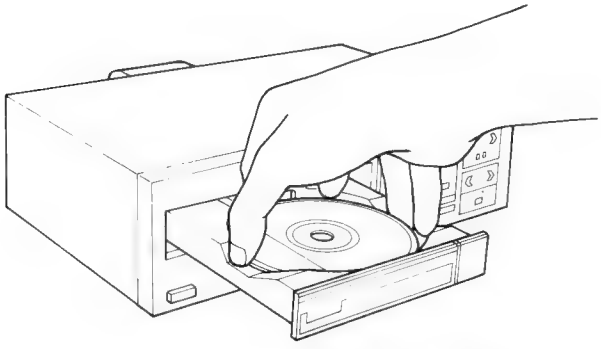

Déposer le disque,
son étiquette vers le haut.

[4] Installer le disque sur le plateau.

Placer vers le haut l'étiquette du disque. Avant de le déposer, enlever toute poussière ou souillure de la surface du disque en la frottant à l'aide d'un linge doux.

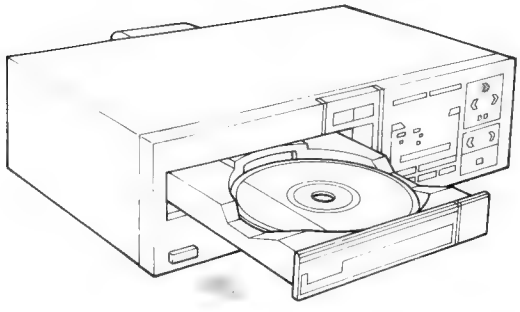

Le plateau rentre à l'intérieur de la platine.

[5] Appuyer sur la touche PLAY.

Le plateau rentre à l'intérieur de la platine et la lecture commence.

FRANÇAIS

NOTE

- *Si un disque est endommagé (griffé ou gondolé) ou s'il est déposé à l'envers sur le plateau, la lecture ne commencera pas et le plateau ressortira.*
- *Après avoir déposé le disque sur le plateau, le fait d'appuyer sur la touche OPEN/CLOSE a pour résultat de faire rentrer le plateau et l'appareil lit alors la Table des matières (TOC) du disque avant de se placer en mode d'arrêt. Comme la touche PLAY ne peut pas fonctionner pendant que le lecteur consulte la Table des matières du disque, on devra appuyer sur la touche PLAY sans actionner la touche OPEN/CLOSE si l'on veut commencer immédiatement la lecture du disque.*
- *Pendant que le plateau est ressorti, ne pas y exercer de fortes pressions et ne pas y déposer autre chose qu'un disque car les mécanismes internes pourraient en être endommagés.*
- *La mise sous tension du lecteur pendant l'écoute d'émissions radio AM ou FM peut perturber leur réception. Par conséquent, couper l'alimentation électrique du lecteur (position OFF) quand il n'est pas utilisé.*
  De même, essayer de modifier la position ou la direction de l'antenne si la réception des émissions radio par antenne intérieure est perturbée.

ARRÊT DE LA LECTURE

Le disque s'arrêtera automatiquement à son extrémité. Toutefois, si l'on désire l'arrêter avant la fin, procéder comme suit:

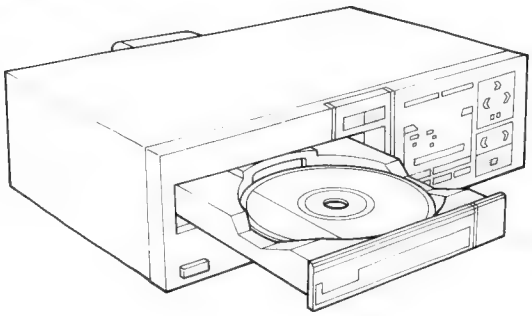

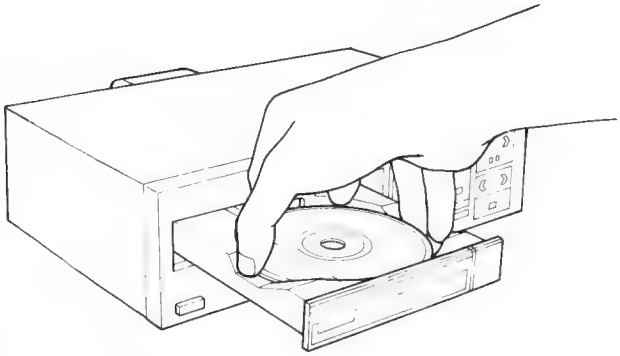

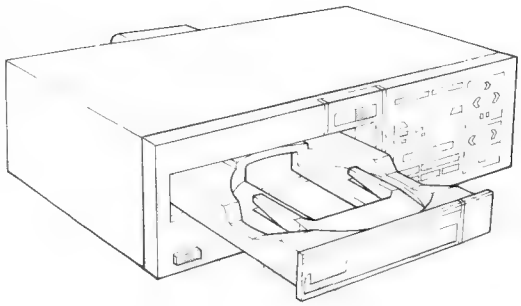

NOTE:

- *Appuyer sur la touche OPEN/CLOSE pour refermer le plateau. Ne pas forcer la fermeture du plateau en le poussant car l'appareil en serait endommagé.*
- *Pour éviter la présence de poussière et autres corps étrangers sur l'objectif à l'intérieur du lecteur, veiller à faire rentrer toujours le plateau lorsque l'appareil n'est pas en service.*

Quand on ne retire pas le disque

Appuyer sur la touche STOP.

La lecture s'arrête et la rotation du plateau s'interrompt.

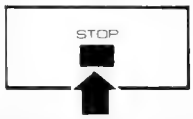

Pour retirer le disque

[1] Appuyer sur la touche OPEN/CLOSE.

La rotation du disque s'arrête et le plateau ressort.

[2] Retirer le disque.

NOTE:
Replacer le disque dans sa pochette.

Pour effectuer la lecture d'un autre disque, repasser à la démarche [4] sous "MISE EN MARCHE DE LA LECTURE". Quand on ne désire pas écouter un autre disque, procéder comme suit:

[3] Appuyer sur la touche OPEN/CLOSE.

Le plateau rentre à l'intérieur de l'appareil.

[4] Couper (OFF) l'alimentation électrique.

SÉLECTION DE L'AFFICHAGE NUMÉRIQUE

A la mise sous tension de l'appareil, l'affichage numérique se trouve en mode horaire (TIME) et il indique alors le numéro de plage et la durée. En se servant de la touche DISPLAY, on pourra faire apparaître successivement les modes suivants:

① **TIME** ... Indication du numéro de la plage en cours de lecture et de la durée de lecture écoulée pour cette plage (ce mode apparaît toujours lorsque l'appareil est mis sous tension.)

② **INDEX** ... Indication de la plage en cours de lecture et des numéros d'indexation de cette plage.

③ **TOTAL** ... Indication du nombre total de plages sur le disque et de la durée totale de leur lecture (pendant une lecture programmée, indication du nombre total de plages programmées et de la durée de lecture programmée totale).

④ **REMAIN** ... Indication du numéro de la plage en cours de lecture et de la durée restant jusqu'à la fin du disque. (Pendant une lecture programmée, indication de la durée programmée restante.)

NOTE:
Les indications TOTAL et REMAIN programmées ne peuvent pas être affichées si le nombre total des plages d'un disque dépasse 20.

EXPLORATION LENTE (MARCHE AVANT ET ARRIÈRE)

Appuyer après le début de la lecture. Cette exploration se poursuit aussi longtemps que la touche est maintenue enfoncée. Dès que la touche est relâchée, l'appareil revient au mode de lecture normale. Pendant cette exploration lente, le son reste audible à un niveau réduit.

Marche arrière Marche avant

NOTE:

- *La fonction d'exploration lente agit en deux étapes. Lorsque touche est actionnée la première fois, le déplacement sur le disque s'accomplit vers l'avant (ou vers l'arrière) à une vitesse relativement lente; en maintenant la touche enfoncée pendant quelques secondes, la vitesse d'exploration accélère.*
- *Si l'exploration lente est effectuée alors que la platine se trouve en mode de pause, elle s'accomplit sans que le son soit audible.*
  De plus, dans ce cas, les données de l'affichage n'apparaissent pas de façon continue, mais seulement intermittente.
- *Si l'on utilise l'exploration lente à la fin du disque, l'appareil passe automatiquement en mode de pause et le numéro de plage indiqué sera ' '.*
  Si l'on utilise l'exploration lente en marche arrière jusqu'au début du disque, l'appareil se placera en mode de pause au début de la première plage du disque.

FRANÇAIS

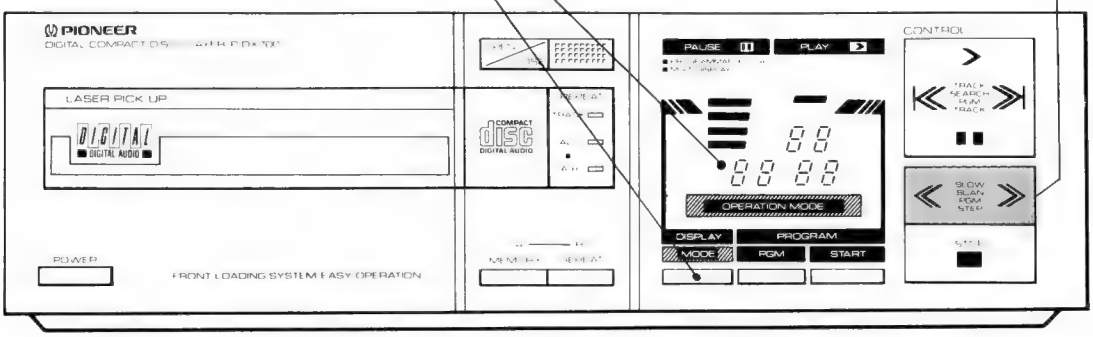

RECHERCHE DE PLAGE MUSICALE

Lorsque la touche [≫|] est actionnée, l'appareil recherche le début de la plage suivante sur le disque et la lecture y commence automatiquement.
Lorsque la touche [|≪] est actionnée, l'appareil revient au début de la plage en cours de lecture et la lecture y recommence automatiquement.
Si la touche est maintenue enfoncée, l'appareil saute rapidement au-dessus du nombre de plages que l'on désire. Pendant ce temps, l'affichage indique le numéro de la plage actuellement recherchée.
En comparant l'indication de l'affichage avec la liste des plages musicales du disque utilisé, il est possible de retrouver rapidement n'importe quelle plage sur le disque.
Pour effectuer la recherche d'une plage avant de commencer la lecture, appuyer sur la touche PLAY (>) après que le numéro de la plage souhaitée est affiché.

(Exemples) Pendant la lecture de la plage 3,

- Appuyer deux fois sur la touche [≫|] — Le lecture commence au début de la plage 5.
- Appuyer deux fois sur la touche [|≪] — La lecture commence au début de la plage 2.

NOTE:

- *Si la recherche d'une plage est mise en service alors que l'appareil se trouve en mode de pause, celui-ci revient au mode de pause au début de la plage recherchée.*
- *Quand on effectue une recherche en sens inverse, faire attention au nombre de fois que la touche doit être actionnée. Quand la touche [|≪] est actionnée une fois, la tête de lecture repasse au début de la plage en cours de lecture; quand elle est actionnée deux fois, la tête de lecture se déplace jusqu'au début de la plage précédente.*
- *Si la recherche se poursuit au-delà de la dernière plage du disque, la tête de lecture repassera au début de la première.*
- *Si la recherche est effectuée pendant que l'affichage numérique se trouve en mode TOTAL ou REMAIN, cet affichage indiquera le mode TIME uniquement pendant la recherche proprement dite. Lorsque la recherche sera terminée, l'affichage reviendra à son mode antérieur.*

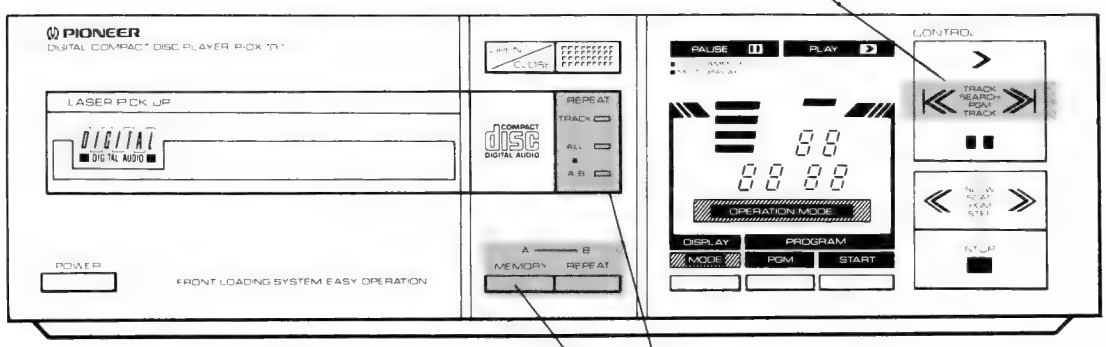

RÉPÉTITION

On dispose d'un choix entre trois modes de lecture répétée, à savoir la répétition d'une plage, la répétition de toutes les plages et la répétition d'un intervalle (portion comprise entre deux points déterminés sur le disque).

Remarques relatives à la lecture répétée

- La mise en service des fonctions de recherche de plage ou d'exploration lente pendant une lecture répétée a pour résultat d'annuler cette dernière.
  Le mode de lecture à répétition est annulé également si la touche STOP ou la touche OPEN/CLOSE est actionnée pour arrêter la lecture.
- La lecture à répétition d'une plage ou à répétition d'intervalle est annulée si la lecture programmée (voir page 58) est mise en service.
  Si la lecture programmée est mise en service alors que l'appareil se trouve en mode de répétition de toutes les plages, c'est la lecture à répétition programmée qui est accomplie (voir page 59).

LECTURE À RÉPÉTITION D'UNE PLAGE ET DE TOUTES LES PLAGES

Commencer la lecture de la plage que l'on désire répéter.
(Au besoin, se servir de la touche TRACK SEARCH pour retrouver la plage souhaitée.)

⇩

(Répétition d'une seule plage)

Appuyer sur la touche REPEAT.
La plage actuellement en cours de lecture sera lue de façon répétée.
(Le témoin TRACK REPEAT s'allume.)

⇩

(Répétition de toutes les plages)

Appuyer sur la touche REPEAT.
Toutes les plages du disque seront lues de façon répétée.
(Le témoin TRACK REPEAT et s'étent le témoin ALL REPEAT s'allume.)

⇩

ANNULATION DU MODE DE RÉPÉTITION

Appuyer sur la touche REPEAT.
Le mode de lecture répétée est annulé et l'appareil repasse au mode de lecture normale.

RÉPÉTITION D'UN INTERVALLE
(Lecture répétée d'une portion comprise entre 2 points)

Cette fonction permet de reproduire de façon répétée une partie du disque comprise entre deux points déterminés.

(Désignation du point initial A)

Au point précis où l'on désire que commence la lecture répétée,

Appuyer sur la touche MEMORY (A).
Le témoin A-B REPEAT clignote.

⇩

(Désignation du point final B et mise en marche de la lecture)

Laisser continuer la lecture jusqu'au point où l'on désire que s'achève la lecture répétée. A ce point,

Appuyer sur la touche REPEAT (B).
Le témoin A-B REPEAT s'allume de façon continue et la lecture de l'intervalle compris entre les points A et B commence.

⇩

ANNULATION DU MODE DE RÉPÉTITION D'INTERVALLE

Appuyer soit sur la touche MEMORY (A), soit sur la touche REPEAT (B).
Le mode de répétition est ainsi annulé et l'appareil revient au mode de lecture normale.

NOTE:
Après avoir actionné la touche MEMORY (A), si le déplacement est accompli en marche arrière jusqu'un point antérieur au point A et que la touche REPEAT (B) est actionnée à un point antérieur (c.à.d. que le point B se trouve plus près du bord intérieur du disque que le point A), la lecture à répétition sera accomplie en commençant au point B et en finissant au point A.

FRANCAIS

LECTURE PROGRAMMÉE

Cette platine peut être programmée de manière à reproduire les plages souhaitées dans l'ordre désiré, indépendamment de l'ordre de leur enregistrement sur le disque. Dans ce cas, la touche PGM TRACK (qui est la même que la touche TRACK SEARCH) sert à désigner les numéros de plage, tandis que la touche PGM STEP (la même que la touche SLOW SCAN) sert à désigner les démarches de programmation.

DÉSIGNATION DE L'ORDRE DE LA LECTURE PROGRAMMÉE

La lecture d'un maximum de 10 plages peut être programmée.

La désignation du programme peut être accomplie quand le lecteur se trouve en mode de lecture, de pause, d'arrêt, ou de répétition. Toutefois, si un programme est désigné pendant que le lecteur se trouve en mode de répétition, ce mode de répétition sera annulé.

Pendant que l'on détermine l'ordre du programme, le témoin de programmation (PGM) s'allume et l'affichage indique le numéro de plage et la démarche de programmation.

(Exemple): Pour programmer la lecture des plages 3, 6 et 1 dans cet ordre.

(En supposant que la mémoire ait été préalablement effacée)

❶ **Appuyer sur la touche PGM**
(la mémoire est ainsi prête pour la démarche 1 de programmation).

❷ **Appuyer trois fois sur la touche ≫|**
(la plage 3 est alors mémorisée en 1).

❸ **Appuyer ensuite sur la touche ≫**
(la mémoire est ainsi prête pour la démarche 2 de programmation).

❹ **Appuyer six fois sur la touche ≫|**
(la plage 6 est alors mémorisée en 2).

❺ **Appuyer sur la touche ≫**
(la mémoire est ainsi prête pour la démarche 3 de programmation).

❻ **Appuyer une fois sur la touche ≫|**
(la plage 1 est ainsi mémorisée en 3).

❼ **Appuyer soit sur la touche PGM ou START.**
Lorsque la touche PGM est actionnée, les démarches de programmation sont terminées.
(Le témoin PGM s'éteint).
La lecture programmée commence dès que la touche START est actionnée.

Les mémorisations de la programmation sont préservées jusqu'à ce l'interrupteur POWER soit coupé, ou jusqu'à ce qu'elles soient effacées par l'utilisation d'autres touches.

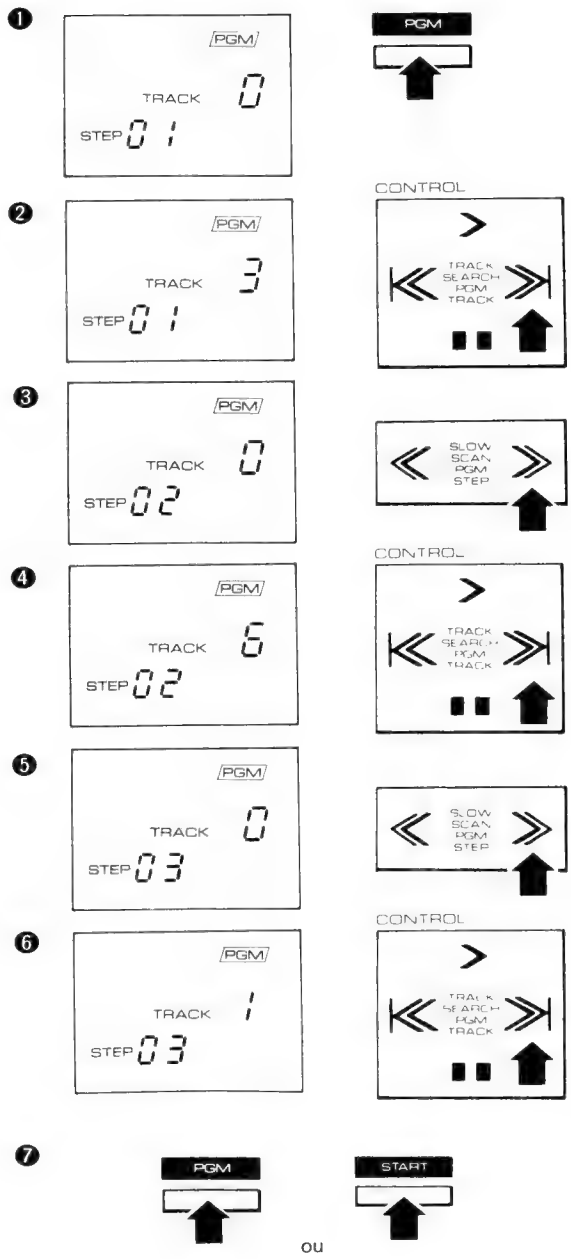

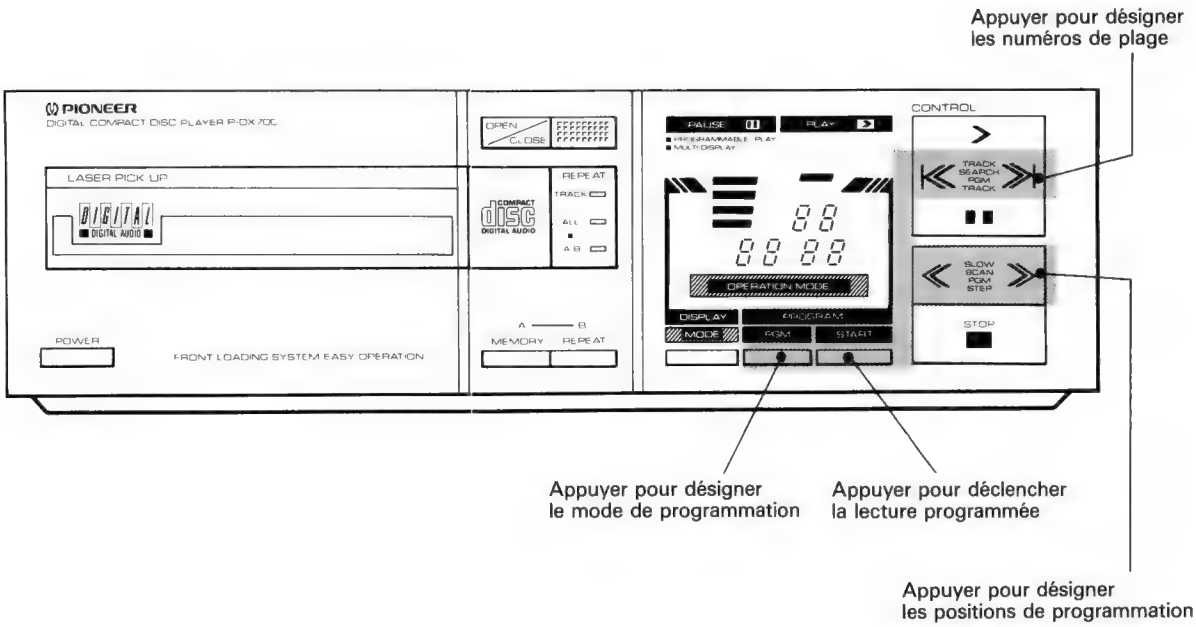

MISE EN MARCHE ET ARRÊT D'UNE LECTURE PROGRAMMÉE

Pour commencer la lecture des plages programmées, appuyer sur la touche START, ce qui allume le témoin PGM et déclenche la lecture dans l'ordre de la programmation.

NOTE:

- *Lorsque la lecture programmée est mise en marche à partir du mode de pause, le lecteur se place en mode de pause au début de la plage, choisie pour la Position 1.*
- *Si la durée programmée totale dépasse 99 minutes et 59 secondes, les affichages TOTAL et REMAIN indiqueront la durée en excès.*

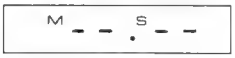

Lorsque la lecture programmée est terminée, le lecteur se place en mode d'arrêt. Si l'on appuie sur une touche autre que PAUSE, DISPLAY ou PGM au cours d'une lecture programmée, celle-ci sera annulée et l'appareil passera au mode sollicité par la poussée sur une des touches.

RÉPÉTITION DE LECTURE PROGRAMMÉE

Si, au cours d'une lecture à répétition totale du disque (le témoin ALL REPEAT est alors allumé), on met en service la lecture programmée, l'appareil passera en mode de répétition programmée et la lecture qui a été programmée se répètera de façon continue.

[Annulation d'une programmation mémorisée]

Lorsque le numéro de plage 0 est désigné, tout le programme à partir de cette position sera annulé. **(Exemple)** Pour annuler tout le contenu d'un programme:

① **Appuyer sur la touche PGM.**
La Position 1 sera alors affichée.

② **Appuyer sur la touche ⏮ pour désigner la plage "0".**

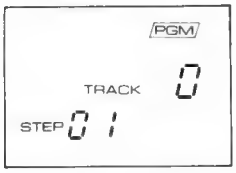

③ **Appuyer sur la touche PGM.**

FRANÇAIS

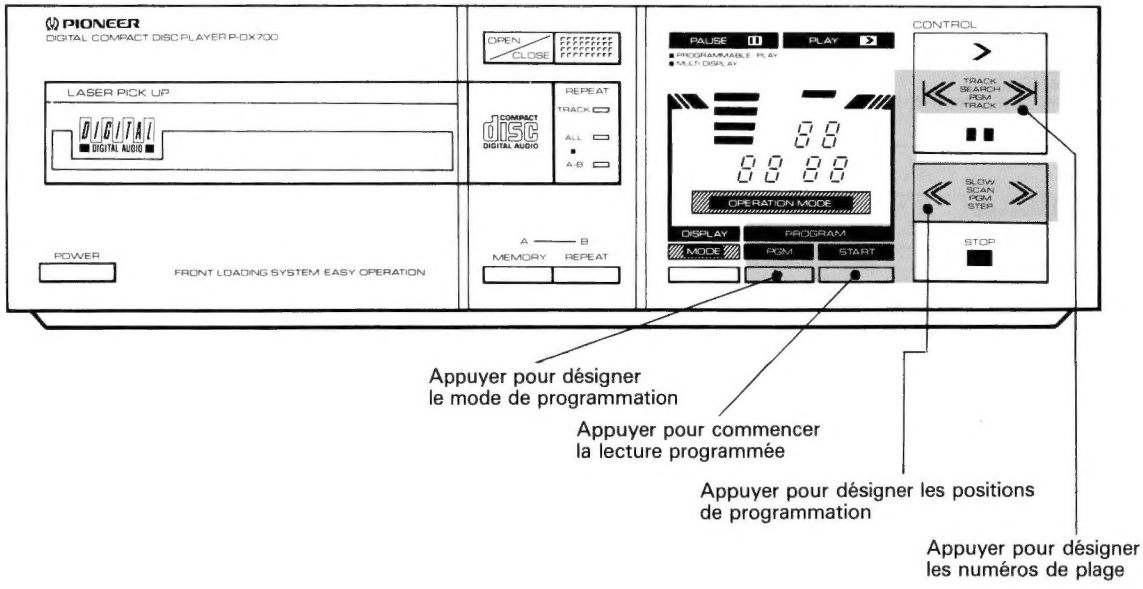

VÉRIFICATION OU MODIFICATION D'UNE PROGRAMMATION MÉMORISÉE

Après avoir actionné la touche PGM, la touche PGM STEP peut servir pour rappeler une des positions de programmation, ce qui permet de vérifier ou de changer les plages programmées.

Pour changer une plage programmée: se servir de la touche PGM TRACK pour augmenter (≫|) ou diminuer (|≪) le numéro de la plage affiché.

Pendant que l'appareil se trouve en mode de lecture programmée, une vérification est possible, mais on ne peut plus modifier le programme.

(Exemple d'un changement de programmation)

Si les plages 3, 6 et 1 ont été programmées dans cet ordre, procéder comme suit pour changer du numéro 6 au numéro 5 la plage programmée à la deuxième position:

❶ **Appuyer sur la touche PGM**, ce qui affiche le numéro de la plage programmée à la position 1.

❷ **Appuyer sur la touche** ≫ , ce qui affiche le numéro de la plage programmée à la position 2.

❸ **Appuyer une fois sur la touche** |≪ , ce qui fait changer de 6 à 5 le numéro de plage programmée à la position 2.

❹ **Appuyer sur la touche PGM ou sur la touche START.**

Si l'on actionne la touche PGM, le changement de la programmation est terminé et les plages 3, 5 et 1 sont désormais mémorisées.

Si l'on actionne la touche START, la lecture du programme qui vient d'etre changé commence immédiatement.

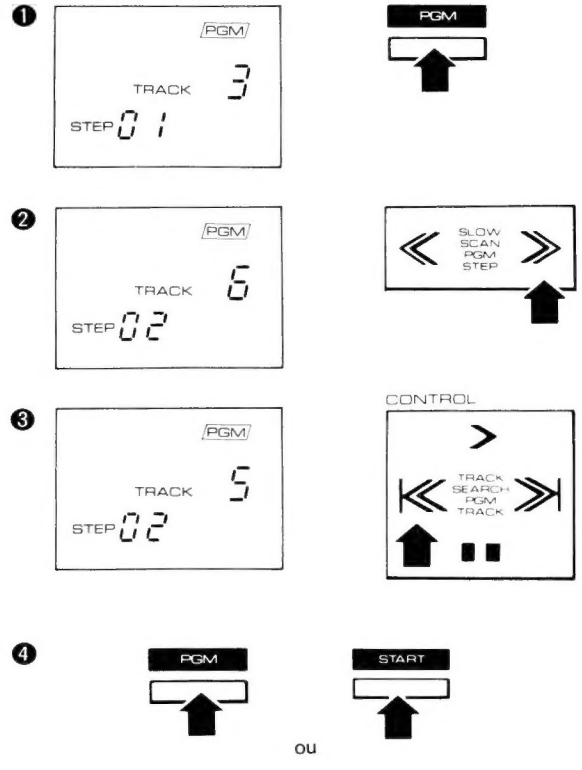

GUIDE DE DÉPANNAGE

Avant de conclure à la présence d'une défaillance de l'appareil, prière de passer en revue ce guide de dépannage pour être sûr qu'il ne s'agit pas d'une erreur anodine de manipulation. La plupart des pannes apparentes proviennent d'une imprécision dans les démarches, d'une mauvaise connexion aux autres composants ou d'une défaillance de ces derniers. Rechercher les symptômes dans le tableau ci-dessous et essayer les corrections suggérées.

Syptômes	Causes	Corrections
Le plateau du disque ne ressort pas quand la touche OPEN/CLOSE est actionnée.	• La fiche du cordon d'alimentation est débranchée au niveau de la prise secteur. • L'interrupteur d'alimentation n'est pas enfoncé.	• Brancher fermement la fiche des composants dans leur prise respective. • Enfoncer l'interrupteur pour mettre l'appareil sous tension.
Le lecteur s'arrête immédiatement et le plateau du disque ressort quand on met l'appareil en marche.	• Le disque est installé à l'envers sur le plateau.	• Installer correctement le disque, son étiquette vers le haut.
Absence totale de son.	• Les cordons de connexion ne sont pas correctement branchés. • L'amplificateur n'est pas utilisé correctement. • Les fiches à broche (RCA) ou les bornes d'entrée de l'amplificateur sont sales. • Le lecteur est en mode de pause.	• Raccorder correctement les cordons. • Vérifier les réglages de l'amplificateur et la commande du volume. • Nettoyer les fiches et/ou les bornes. • Appuyer sur la touche PLAY.
Distorsion du son.	• Certaines connexions sont incorrectes. • Les fiches à broche (RCA) ou les bornes d'entrée de l'amplificateur sont souillées.	• Vérifier le connexions de l'amplificateur. Ne jamais raccorder aux bornes d'entrée PHONO de l'amplificateur. • Nettoyer les fiches et/ou les bornes.
A la lecture d'un disque, production d'un bruit puissant ou arrêt de la lecture.	• Le disque est fortement griffé ou gondolé. • Le disque est très sale.	• Utiliser un disque différent. • Nettoyer le disque.

FRANÇAIS

FICHE TECHNIQUE

1. Données generales

Système Système audio numérique à disque compact
Disque ..... Diamètre: 120 mm
Epaisseur: 1,2 mm
Durée max. de lecture: 60 min. (stéréo)
Vitesse linéaire: 1,2 ~1,4 m/sec.
Sens de rotation (côté à codage de signaux):
Contraire des aiguilles
Format de signal .....
Fréquence d'échantillonnage: 44,1 kHz
Bits de quantification: 16 bits, linéaire
Taux de bits de transmission: 4,3218 Mbits/sec.
Système de modulation: EFM
Système de correction d'erreur: CIRC
Préaccentuation: 50/15 μsec.
Laser ..... Laser à semiconducteur,
longueur d'onde 780 nm
Alimentation ..... Secteur 220/240 V (commutable),
50/60 Hz
Consommation 28W
Température d'utilisation ..... De +5C à + 35°C
Poids (Sans emballage) 4,6kg
Dimensions ..... 320 x 260 x 98 mm (l/p/h)

2. Caractéristiques audio

Bande passante ..... De 5 Hz à 20 kHz
Rapport S/B ..... 95 dB (1 kHz)
Plage dynamique ..... 93 dB (1 kHz)
Séparation des canaux ..... 93 dB (1 kHz)
Pleurage et scintillement
..... Précision de l'oscillateur à quartz
Distorsion harmonique totale .... Inférieure à 0,0045%
(1 kHz, 0 dB)
Tension de sortie ..... 200 mV rms (1 kHz, −20 dB)
Canaux ..... 2 (stéréo)

3. Fonctions

- Lecture
- Arrêt momentané
- Exploration lente
- Recherche de plage musicale
- Répétition d'un Intervalle (A-B)
- Répétition d'une seule Plage
- Répétition de toutes les Plages
- Lecture programmée
- Répétition de Lecture Programmée

4. Accessoires

- Cordons de connexion audio dotés de fiches à broches 1
- Mode d'emploi 1

NOTE:
Par suite d'améliorations éventuelles, les spécifications et la construction sont sujettes à des modifications sans préavis.

PIONEER ELECTRONIC CORPORATION 4-1, Meguro 1-Chome, Meguro-ku, Tokyo 153, Japan
PIONEER ELECTRONICS [USA] INC. P.O. Box 1760, Long Beach, California 90801 U.S.A.
TEL: [800] 421-1404, [800] 237-0424
PIONEER ELECTRONIC [EUROPE] N.V. Keetberglaan 1, 2740 Beveren, Belgium TEL: 03/775-28-08
PIONEER ELECTRONICS AUSTRALIA PTY. LTD. 178-184 Boundary Road, Braeside, Victoria 3195, Australia
TEL: [03] 580-9911

<85F01Y1H07>

Printed in Japan/Imprimé au Japon <PRE-031-B>